# 2016年度（平成28年）春季渋谷区民大会　2年生予選リーグ　17チーム

予選リーグ　試合時間10分—5分—10分　　0:25　0:05

| | 始 | 終 | No. | Aコート（テニスコート・フットサル側） | 審判 | No. | Bコート（せせらぎ・フットサル側） | 審判 | No. | Cコート（テニスコート・体育館側） | 審判 | No. | Dコート（せせらぎ・体育館側） | 審判 |
|---|---|---|---|---|---|---|---|---|---|---|---|---|---|---|
| | 9:00 | 9:30 | 開会式 | | | | | | | | | | | |
| 1 | 9:30 | 9:55 | ① | 13 トリプレッタA | 小西 | ② | 5 セントラルC | 福井 | ③ | 9 トリプレッタC | 種市 | ④ | 15 千駄ケ谷 | 北代州平 |
| | | | | — | | | — | | | — | | | — | |
| | | | | — | | | — | | | — | | | — | |
| 2 | 10:00 | 10:25 | ⑤ | 1 猿楽A | 原田 | ⑥ | 7 渋谷東部A | 福井 | ⑦ | 11 セントラルD | 青山 | ⑧ | 15 千駄ケ谷 | 北代州平 |
| | | | | — | | | — | | | — | | | — | |
| | | | | — | | | — | | | — | | | — | |
| 3 | 10:30 | 10:55 | ⑨ | 3 セントラルB | 原田 | ⑩ | 14 セントラルE | 小西 | ⑪ | 9 トリプレッタC | 青山 | ⑫ | 13 トリプレッタA | 種市 |
| | | | | — | | | — | | | — | | | — | |
| | | | | — | | | — | | | — | | | — | |
| 4 | 11:00 | 11:25 | ⑬ | 3 セントラルB | 福井 | ⑭ | 5 セントラルC | 小西 | ⑮ | 10 トリプレッタB | 北代州平 | ⑯ | 14 セントラルE | 種市 |
| | | | | — | | | — | | | — | | | — | |
| | | | | — | | | — | | | — | | | — | |
| 5 | 11:30 | 11:55 | ⑰ | 2 美竹A | 福井 | ⑱ | 6 猿楽B | 原田 | ⑲ | 16 美竹B | 北代州平 | ⑳ | 13 トリプレッタA | 青山 |
| | | | | — | | | — | | | — | | | — | |
| | | | | — | | | — | | | — | | | — | |
| 6 | 12:00 | 12:25 | ㉑ | 1 猿楽A | 小西 | ㉒ | 5 セントラルC | 原田 | ㉓ | 9 トリプレッタC | 種市 | ㉔ | 14 セントラルE | 青山 |
| | | | | — | | | — | | | — | | | — | |
| | | | | — | | | — | | | — | | | — | |
| 7 | 12:30 | 12:55 | ㉕ | 2 美竹A | 小西 | ㉖ | 6 猿楽B | 福井 | ㉗ | 10 トリプレッタB | 北代州平 | ㉘ | 13 トリプレッタA | 青山 |
| | | | | — | | | — | | | — | | | — | |
| | | | | — | | | — | | | — | | | — | |

| | No. | Bコート（せせらぎ・フットサル側） | 審判 | No. | Cコート（テニスコート・体育館側） | 審判 | No. | Dコート（せせらぎ・体育館側） | 審判 |
|---|---|---|---|---|---|---|---|---|---|
| | | 6 猿楽B | 福井 | ③ | 9 トリプレッタC | 種市 | ④ | 15 千駄ケ谷 | 北代州平 |
| | | 8 渋谷東部B | 福井 | ⑦ | 11 セントラルD | 青山 | ⑧ | 15 千駄ケ谷 | 北代州平 |
| | | 16 美竹B | 小西 | ⑪ | 9 トリプレッタC | 青山 | ⑫ | 13 トリプレッタA | 種市 |
| | | 7 渋谷東部A | 小西 | ⑮ | 10 トリプレッタB | 北代州平 | ⑯ | 14 セントラルE | 種市 |
| | | 8 渋谷東部B | 原田 | ⑲ | 16 美竹B | 北代州平 | ⑳ | 13 トリプレッタA | 青山 |
| | | 8 渋谷東部B | 原田 | ㉓ | 9 トリプレッタC | 種市 | ㉔ | 14 セントラルE | 青山 |
| | | 7 渋谷東部A | 福井 | ㉗ | 10 トリプレッタB | 北代州平 | ㉘ | 13 トリプレッタA | 青山 |

グループA戦績表

| | 1 猿楽A | 2 美竹A | 3 セントラルB | 4 本町 | 勝 | 負 | 分 | 勝点 | 得 | 失 | 差 | 順位 |
|---|---|---|---|---|---|---|---|---|---|---|---|---|
| 1 猿楽A | | ⑤ | ⑬ | ㉑ | | | | | | | | |
| 2 美竹A | — | | ㉕ | ⑰ | | | | | | | | |
| 3 セントラルB | — | — | | ⑨ | | | | | | | | |
| 4 本町 | — | — | — | | | | | | | | | |

グループB戦績表

| | 5 セントラルC | 6 猿楽B | 7 渋谷東部A | 8 渋谷東部B | 勝 | 負 | 分 | 勝点 | 得 | 失 | 差 | 順位 |
|---|---|---|---|---|---|---|---|---|---|---|---|---|
| 5 セントラルC | | ② | ⑭ | ㉒ | | | | | | | | |
| 6 猿楽B | — | | ㉖ | ⑱ | | | | | | | | |
| 7 渋谷東部A | — | — | | ⑥ | | | | | | | | |
| 8 渋谷東部B | — | — | — | | | | | | | | | |

グループC戦績表

| | 9 トリプレッタC | 10 トリプレッタB | 11 セントラルD | 12 富ヶ谷 | 勝 | 負 | 分 | 勝点 | 得 | 失 | 差 | 順位 |
|---|---|---|---|---|---|---|---|---|---|---|---|---|
| 9 トリプレッタC | | ③ | ⑪ | ㉓ | | | | | | | | |
| 10 トリプレッタB | — | | ㉗ | ⑮ | | | | | | | | |
| 11 セントラルD | — | — | | ⑦ | | | | | | | | |
| 12 富ヶ谷 | — | — | — | | | | | | | | | |

グループD戦績表

| | 13 トリプレッタA | 14 セントラルE | 15 千駄ケ谷 | 16 美竹B | 17 セントラルA | 勝 | 負 | 分 | 勝点 | 得 | 失 | 差 | 順位 |
|---|---|---|---|---|---|---|---|---|---|---|---|---|---|
| 13 トリプレッタA | | ① | ⑳ | ㉘ | ⑫ | | | | | | | | |
| 14 セントラルE | — | | ⑯ | ⑩ | ㉔ | | | | | | | | |
| 15 千駄ケ谷 | — | — | | ④ | ⑧ | | | | | | | | |
| 16 美竹B | — | — | — | | ⑲ | | | | | | | | |
| 17 セントラルA | — | — | — | — | | | | | | | | | |

審判

| | |
|---|---|
| 1 | 小西 |
| 2 | 福井 |
| 3 | 原田 |
| 4 | 種市 |
| 5 | 青山 |
| 6 | 北代州平 |

# 2016年度（平成28年）秋季渋谷区民大会　2年生決勝トーナメント　17チーム

決勝トーナメント　試合時間10分—5分—10分

1・2位パート　　0:05　　3・4位パート　　0:25　0:05

| 0:25 | 始 | 終 | No. | Aコート（テニスコート・フットサル側） | 審判 | No. | Bコート（せせらぎ・フットサル側） | 審判 | No. | Cコート（テニスコート・体育館側） | 審判 | No. | Dコート（せせらぎ・体育館側） | 審判 |
|---|---|---|---|---|---|---|---|---|---|---|---|---|---|---|
| 1 | 14:00 | 14:25 | ① | D3位 | 福井 | ② | A2位 | 工藤 | ① | A3位 | 原田 | ② | B4位 | 北代州平 |
| | | | | — | | | — | | | — | | | — | |
| | | | | — | | | — | | | — | | | — | |
| 2 | 14:30 | 14:55 | ③ | B2位 | 種市 | ④ | C1位 | 工藤 | ③ | C3位 | 青山 | ④ | A4位 | 北代州平 |
| | | | | — | | | — | | | — | | | — | |
| | | | | — | | | — | | | — | | | — | |
| 3 | 15:00 | 15:25 | ⑤ | A1位 | 種市 | ⑥ | ②負 | 福井 | ⑤ | ①負 | 青山 | ⑥ | ③負 | 原田 |
| | | | | — | | | — | | | — | | | — | |
| | | | | — | | | — | | | — | | | — | |
| 4 | 15:30 | 15:55 | ⑦ | ①負 | 工藤 | ⑧ | ⑤負 | 福井 | ⑦ | ①勝 | 北代州平 | ⑧ | ③勝 | 原田 |
| | | | | — | | | — | | | — | | | — | |
| | | | | — | | | — | | | — | | | — | |
| 5 | 16:00 | 16:25 | ⑨ | ③勝 | 工藤 | ⑩ | ②勝 | 種市 | ⑨ | ⑤勝 | 北代州平 | ⑩ | ⑤負 | 青山 |
| | | | | — | | | — | | | — | | | — | |
| | | | | — | | | — | | | — | | | — | |
| 6 | 16:30 | 16:55 | ⑪ | ⑦負 | 福井 | ⑫ | ⑥勝 | 種市 | ⑪ | ⑦勝 | 原田 | ⑫ | ⑦負 | 青山 |
| | | | | — | | | — | | | — | | | — | |
| | | | | — | | | — | | | — | | | — | |
| 7 | 17:00 | 17:25 | ⑬ | ⑨勝 | 福井 | ⑭ | ⑨負 | 工藤 | | | | | | |
| | | | | — | | | — | | | — | | | — | |
| | | | | — | | | — | | | — | | | — | |
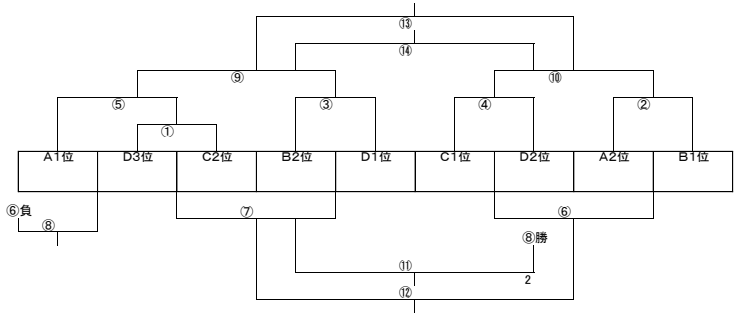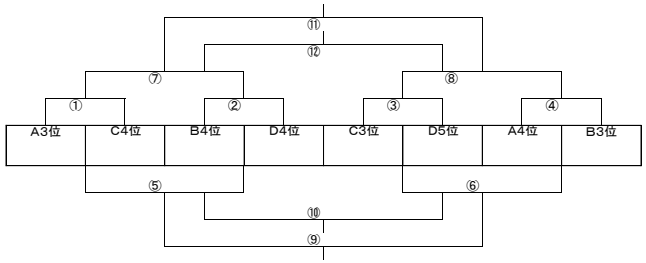
| | No. | Bコート（せせらぎ・フットサル側） | 審判 | No. | Cコート（テニスコート・体育館側） | 審判 | No. | Dコート（せせらぎ・体育館側） | 審判 |
|---|---|---|---|---|---|---|---|---|---|
| | | B1位 | 工藤 | ① | C4位 | 原田 | ② | D4位 | 北代州平 |
| | | D2位 | 工藤 | ③ | D5位 | 青山 | ④ | B3位 | 北代州平 |
| | | ④負 | 福井 | ⑤ | ②負 | 青山 | ⑥ | ④負 | 原田 |
| | | ⑥負 | 福井 | ⑦ | ②勝 | 北代州平 | ⑧ | ④勝 | 原田 |
| | | ④勝 | 種市 | ⑨ | ⑥勝 | 北代州平 | ⑩ | ⑥負 | 青山 |
| | | ⑦勝 | 種市 | ⑪ | ⑧勝 | 原田 | ⑫ | ⑧負 | 青山 |
| | | ⑩負 | 工藤 | | | | | | |