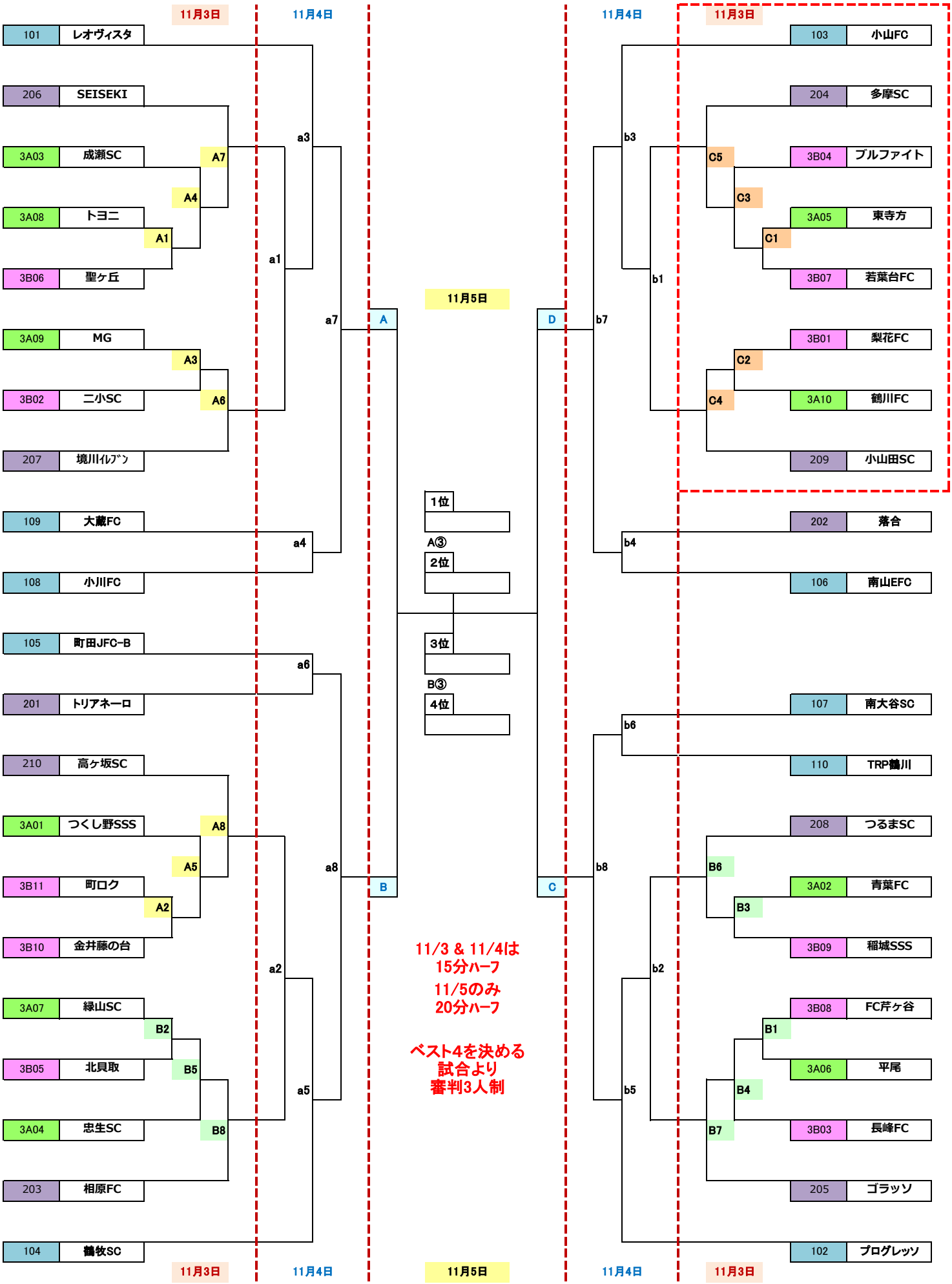2017年　第41回　全日本少年サッカー大会　東京都第11ブロック大会